KSH

G*GRASS®

плъзгачи

DYNANEO

Плавно движение. Максимална стабилност.
За макс. 19 мм страници.

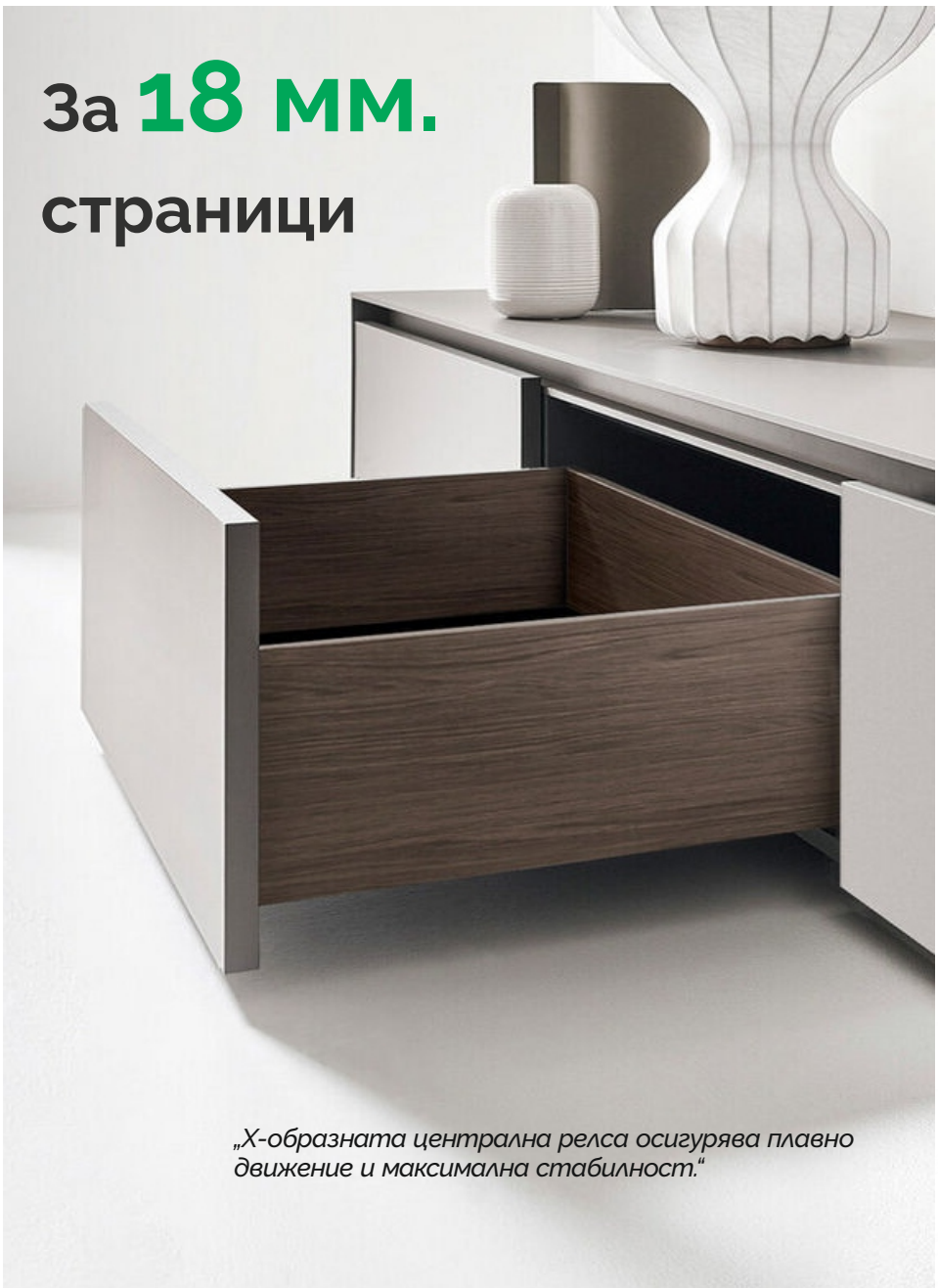

30 кг
Товароносимост

До 19 мм
Дебелина на страница

2D Реглаж
Страничен и по височина

Soft-Close
Плавно затваряне

Пълно изтегляне
Максимална стабилност

От 250-600 мм
Дълбочина

MADE IN AUSTRIA

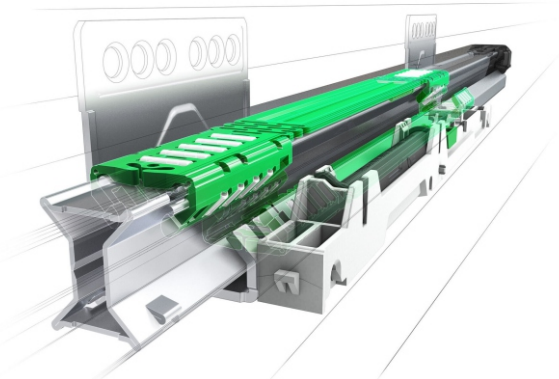

КСХ-Хаджидимитров ЕООД
София 1839, кв. Враждебна,
ул. 3-та, № 4
02 943 45 34
office@obkov.com

Склад София
София 1839, кв. Враждебна,
ул. 3-та, № 4
02 943 45 34
office@obkov.com

Склад Варна
Варна 9009,
ул. „Нептун" 8
+359 888 041 179
office@obkov.com

www.obkov.com

KSH Hadzhidimitrov
КСХ-Хаджидимитров ЕООД София, кв.Враждебна, ул. 3-та, 4 тел.: 02/ 943 45 34 www.obkov.com /e-mail: office@obkov.com

G*GRASS

Dynaneo Soft-Close за страници 18мм

- Пълно изтегляне на плъзгача за макс. 19 мм страни на чекмеджето
- Товароносимост 30 кг.
- Отлични работни характеристики
- Ниско съпротивление при изтегляне
- Система с плавно затваряне
- 2D регулиране без инструменти:
  - Регулиране на височината: + 3 мм
  - Странично регулиране: +/- 1,5 мм

Забележка:

- Използвайте с макс. 19 мм страни на чекмеджето

Чертеж

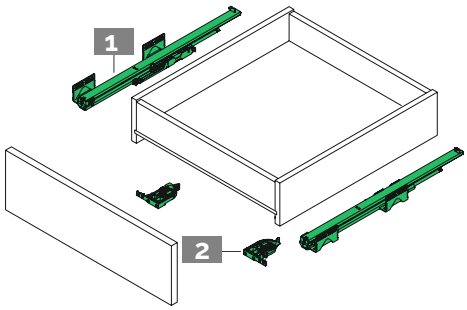

Описание

DYNANEO плъзгачи с плавно затваряне
Комплектът включва:

1. 2 x плъзгачи (L+R) (Soft-close)
2. 1 x комплект щипки (L+R) за 2Д реглаж

NL	Товароносимост	Товар.	Плавно	Реглаж	Цена с ДДС	
250	003-**F137**140**929**	30 кг.	Вградено	2D	36.09 лв	18,45 €
300	003-**F137**140**935**	30 кг.	Вградено	2D	36.09 лв	18,45 €
350	003-**F137**140**938**	30 кг.	Вградено	2D	36.09 лв	18,45 €
400	003-**F137**140**941**	30 кг.	Вградено	2D	36.09 лв	18,45 €
450	003-**F137**140**944**	30 кг.	Вградено	2D	36.73 лв	18,78 €
500	003-**F137**140**947**	30 кг.	Вградено	2D	37.38 лв	19,11 €
550	003-**F137**140**950**	30 кг.	Вградено	2D	40.61 лв	20,76 €
600	003-**F137**140**953**	30 кг.	Вградено	2D	43.83 лв	22,41 €

ПРЕПРАТКИ КЪМ СТРАНИЦИ

Техническа информация	3
Монтаж и реглажи	5

KSH Hadzhidimitrov
КСХ-Хаджидимитров ЕООД София, кв.Враждебна, ул. 3-та, 4 тел.: 02/ 943 45 34 www.obkov.com /e-mail: office@obkov.com

G*GRASS

Dynaneo Soft-Close EB24

ИНФОРМАЦИЯ ЗА МОНТАЖ

Всички размери са в милиметри

Монтажни размери

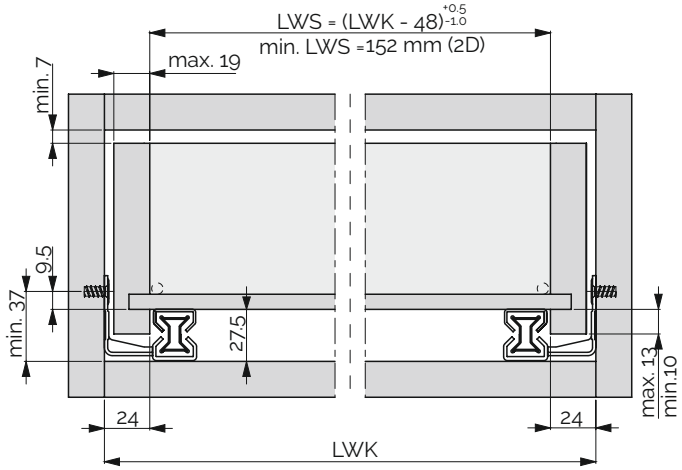

Чекмедже

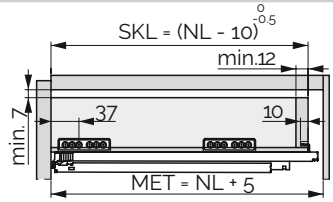

Вътрешно чекмедже

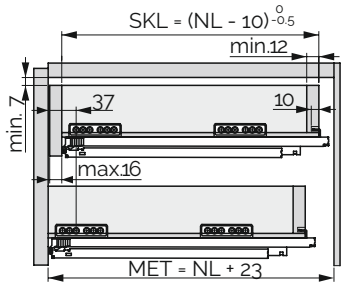

NL	SKL	MET
250	240	255
270	260	275
300	290	305
350	340	355
400	390	405
450	440	455
500	490	505
550	540	555
600	590	605

Монтажна позиция на щипки за реглаж

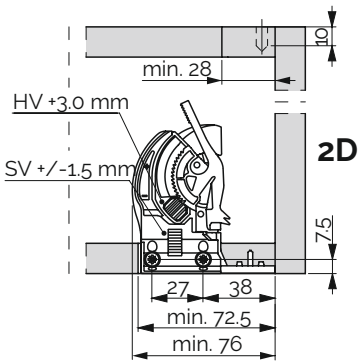

Отвор в задния панел

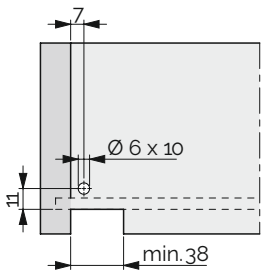

Монтажни позиции за плъзгач с пълно изтегляне

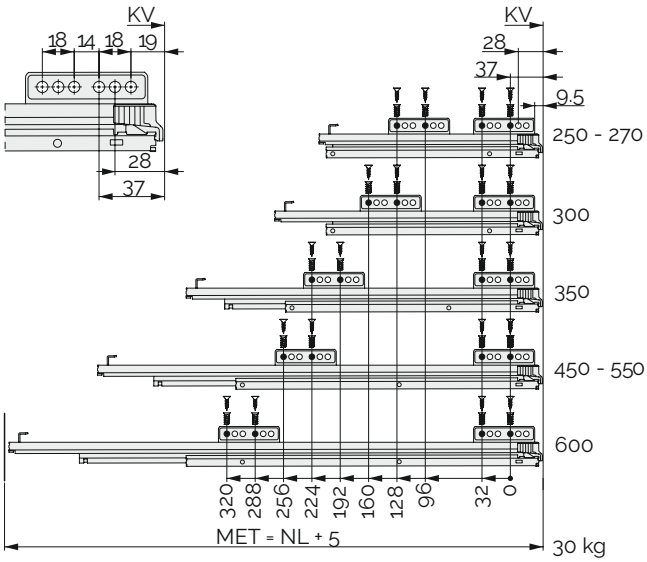

Евровинт 6.3 x 14 mm

Винтове за ПДЧ 4 x 16 mm

Диаметър на главата 7 mm

Легенда

EB	Монтажна широчина	LWS	Вътрешна ширина на чекмедже	SV	Странично регулиране
HV	Регулиране на височината	MET	Мин. дълбочина за монтаж		
KV	Преден ръб на шкафа	NL	Номинална дълбочина		
LWK	Вътрешна ширина на шкафа	SKL	Дълбочина на чекмеджето		

Свредло за разпробиване по шаблон

- Свредлото се използва за предварително пробиванедупки за винтове за ПДЧ

Диаметър	Код	Цена с ДДС.	
3.5 mm	**003-f146035692**	117,35 лв	60,00 €

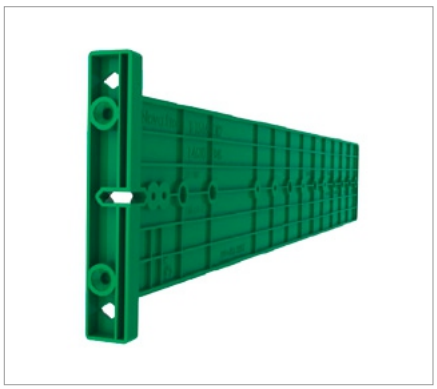

Шаблон за разпробиване на шкаф за плъзгач Dynapro/Dynaneo

- За използване със свредло за разпробиване **F146035692**

Продукт	Код	Цена с ДДС.	
Шаблон за разпробиване	**003-f146101348**	31,29 лв	16,00€

Шаблон за заден отвор

- Устройства за закрепване на гърба с плъзгача

Подходящ за	Код	Цена с ДДС.	
Vionaro V8 Dynapro Dynamoov Dynaneo	**003-F146109874**	28,36 лв	14,50 €

ПРЕПРАТКИ КЪМ СТРАНИЦИ

Техническа информация	3
Монтаж и реглажи	5

МОНТАЖ

Поставяне на чекмеджето		
Поставете чекмеджето върху изтеглените плъзгачи и го плъзнете, докато се чуе заключване.	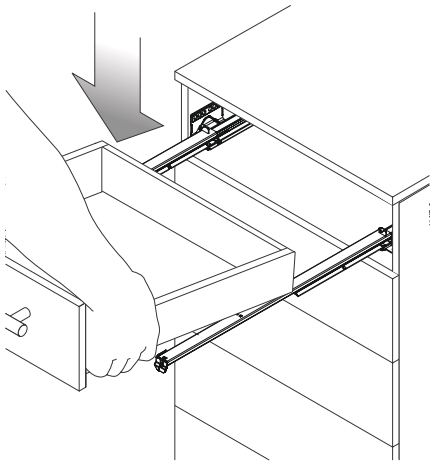	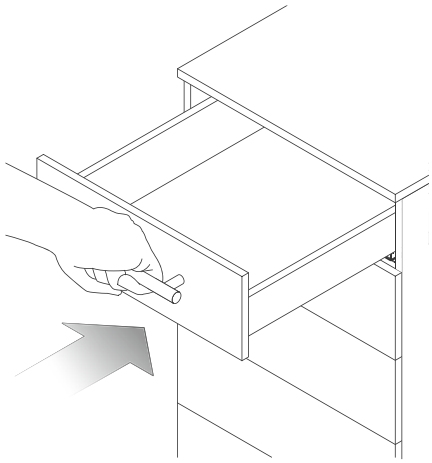
Сваляне на чекмеджето		
Издърпайте чекмеджето, натиснете лоста на предното заключващо устройство от двете страни и издърпайте чекмеджето напред.	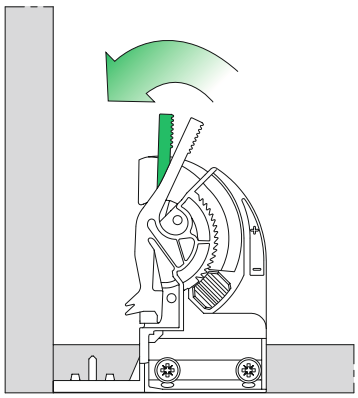	

ЗАБЕЛЕЖКА

При монтиране:

Препоръките за винтове са предназначени за ориентир.

Монтажистите трябва да се уверят, че монтажната повърхност е подходяща.

Видео монтаж:

Поставяне и сваляне на чекмедже:
https://youtu.be/-mBj5sze9SU?si=yy9r6ZDYNZr_Dg2i

Монтаж на клипсове и отвори за чекмедже:
https://youtu.be/-a9yk2tmBQ4?si=Mzmn6awhlsrjdAhp

Реглаж на чекмедже:
https://youtu.be/y_UeBpFfOh8?si=yWnvo5KsKvVAIifa

Монтаж на плъзгачи:
https://youtu.be/Q6VfLvviyVA?si=CZETfygO4X-oEk8J

Линк към видеа за монтаж

ПРЕПРАТКИ КЪМ СТРАНИЦИ

Техническа информация	3
Монтаж и реглажи	5

РЕГЛАЖ

Регулиране на височината (макс. +3 мм)	Предни щипки за 2D	
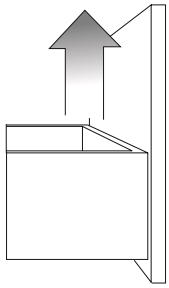	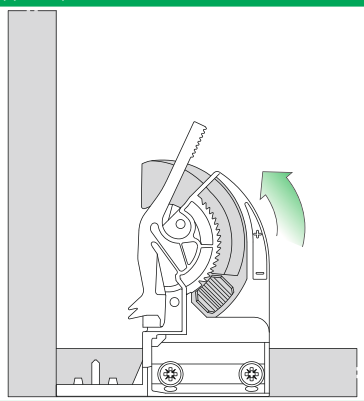	
Странично регулиране (макс. +/-1,5 мм)	**Предни щипки за 2D**	
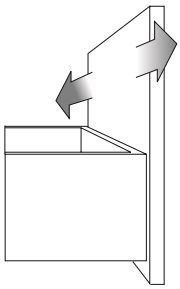	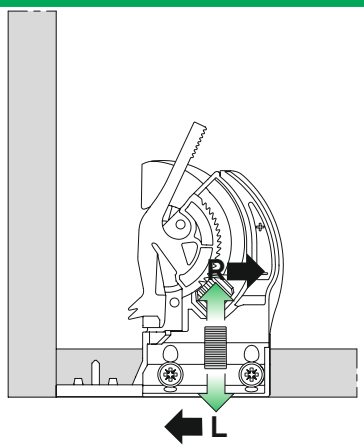	

ПРЕПРАТКИ КЪМ СТРАНИЦИ

Техническа информация	3				
Монтаж и реглажи	5				

Dynaneo Компоненти

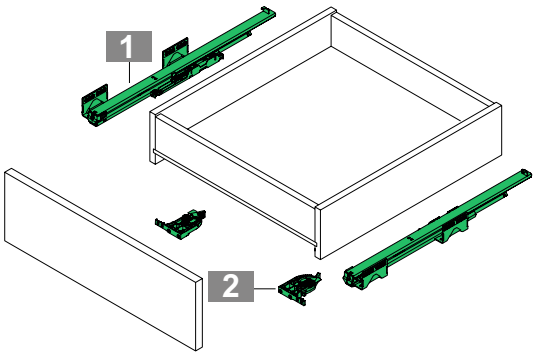

1 Dynaneo Пълно изтегляне, 30 кг, плавно затваряне

NL	30 kg Ляв	30 kg Десен	
250	**f 137140930**	**f 137140931**	
270	**f 137140933**	**f 137140934**	
300	**f 137140936**	**f 137140937**	
350	**f 137140939**	**f 137140940**	
400	**f 137140942**	**f 137140943**	
450	**f 137140945**	**f 137140946**	
500	**f 137140948**	**f 137140949**	
550	**f 137140951**	**f 137140952**	
600	**f 137140954**	**f 137140955**	

2 Крепежи / куплунги

Реглаж	Ляв	Десен
2D	**f 137140885**	**f 137140886**

ПРЕПРАТКИ КЪМ СТРАНИЦИ

Техническа информация	3
Монтаж и реглажи	5